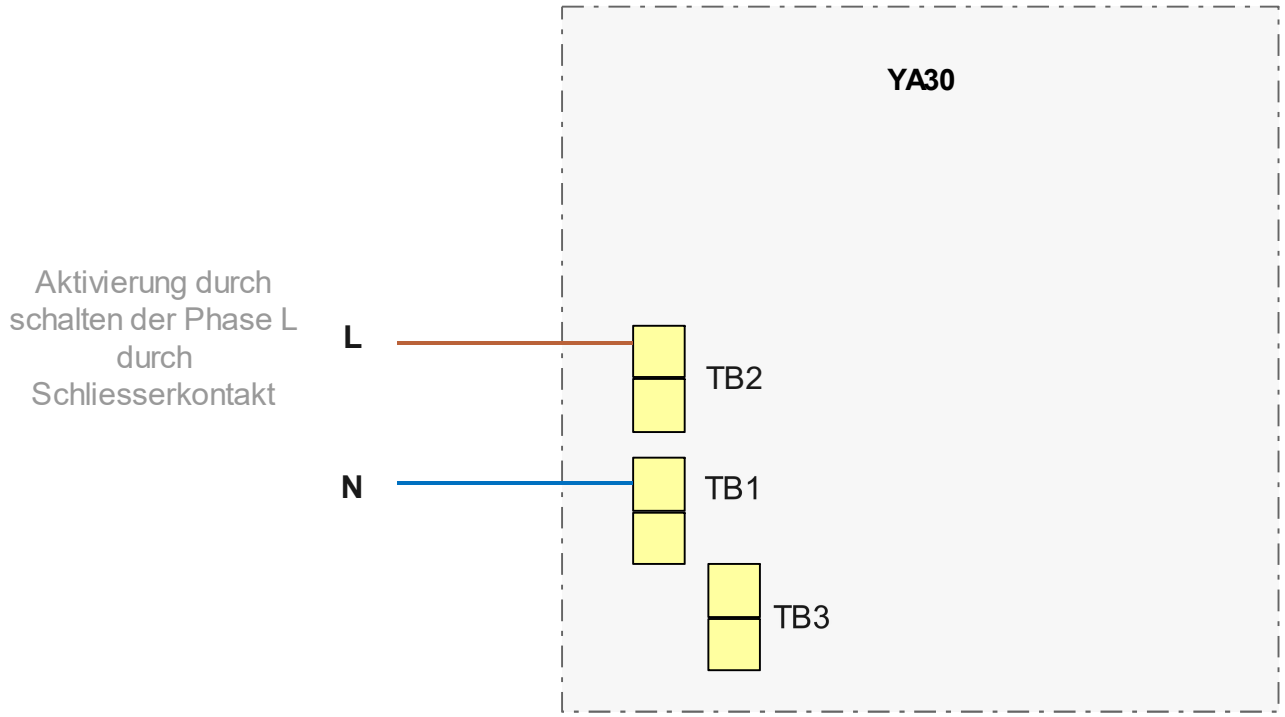

Ei Electronics KG
Franz-Rennefeld-Weg 5
40472 Düsseldorf

Weitergabe sowie Vervielfältigung dieser Unterlage, Verwertung und Mitteilung ihres Inhaltes sind nicht gestattet, soweit nicht ausdrücklich zugestanden. Zuwiderhandlungen verpflichten zu Schadenersatz. Alle Rechte vorbehalten, insbesondere für den Fall der Patenterteilung oder GM-Eintragung.

Version
2025-02(1)
Release
2025-02-12

Schallgeber YA30
Universal Anschaltbeispiel Schallgeber YA30

Anschluss an externe Peripherie